CONFIGURAÇÃO DE PENAS P/ PLOTAGEM

PENA	COR	ESP.
1	7	0.1
2	7	0.2
3	7	0.3
4	7	0.4
5	7	0.5
6	7	0.6
7	7	0.25
8	7	0.05
9	7	0.08
253	253	0.5
REST.	COLOR	0.4

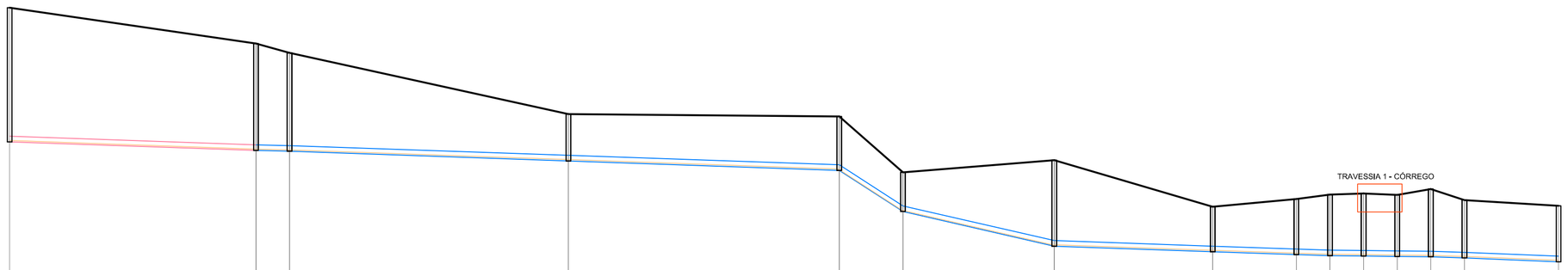

PVM	OBS	A023			A024		A025				A026				A027			A028			A029			
CTM	CTJ	207.414			206.456	206.456	206.305	206.305			204.561	204.561			204.500	204.500	203.000	203.000			203.327	203.327		
CCM	CCJ	203.819			203.588	203.588	203.507	203.507			203.306	203.306			203.052	203.052	201.950	201.950			201.020	201.020		
PRFM	PREJ	3.995			2.868	2.868	2.438	2.438			1.255	1.255			1.448	1.448	1.050	1.050			2.307	2.307		

PVM	OBS	A029			A030			A031		A032		A033		A034		A035		A036		A037
CTM	CTJ	203.327			202.077	202.077		202.285	202.285	202.404	202.404	202.435	202.435	202.384	202.384	202.523	202.523	202.256	202.256	202.103
CCM	CCJ	201.020			200.871	200.871		200.793	200.793	200.764	200.764	200.755	200.755	200.744	200.744	200.735	200.735	200.706	200.706	200.602
PRFM	PREJ	2.307			1.206	1.206		1.492	1.492	1.540	1.540	1.680	1.680	1.650	1.650	1.818	1.818	1.550	1.550	1.501

COL-TRE	2-16			2-17		2-18				2-19				2-20		2-21				2-22				2-23
COMP-DIAM	65,96-150			6,01-150		74,68-150				72,52-150				17,06-150		40,53-150				42,43-150				22,40-150
DECLIV	0,00350			0,00349		0,00349				0,00350				0,06460		0,02295				0,00351				0,00348
ACUMUL.	753,59			759,60		834,28				906,80				923,86		964,39				1006,82				1029,22
VAZÃO (l/s)	1,0671			1,3732		1,4486				1,5218				1,5390		1,5799				1,7360				1,7586
MATERIAL	PVC			PVC		PVC				PVC				PVC		PVC				PVC				PVC
PAVIMENTO	SEM PAVIMENTO					SEM PAVIMENTO				SEM PAVIMENTO				SEM PAVIMENTO		SEM PAVIMENTO				SEM PAVIMENTO				SEM PAVIMENTO

COL-TRE	2-23			2-24		2-25		2-26				2-27		2-28		2-29								
COMP-DIAM	22,40-150			8,27-150		2,67-150		3,26-150		2,45-150		5,28-150		25,21-150										
DECLIV	0,00348			0,00351		0,00337		0,00344		0,00387		0,00350		0,00413										
ACUMUL.	1029,22			1037,49		1046,16		1043,36		1045,81		1054,09		1079,30										
VAZÃO (l/s)	1,7586			1,7670		1,7697		1,7729		1,7754		1,7838		1,8531										
MATERIAL	PVC			PVC		PVC		FF		PVC		PVC		PVC										
PAVIMENTO	SEM PAVIMENTO			SEM PAVIMENTO		TRAVESSIA				SEM PAVIMENTO				SEM PAVIMENTO										

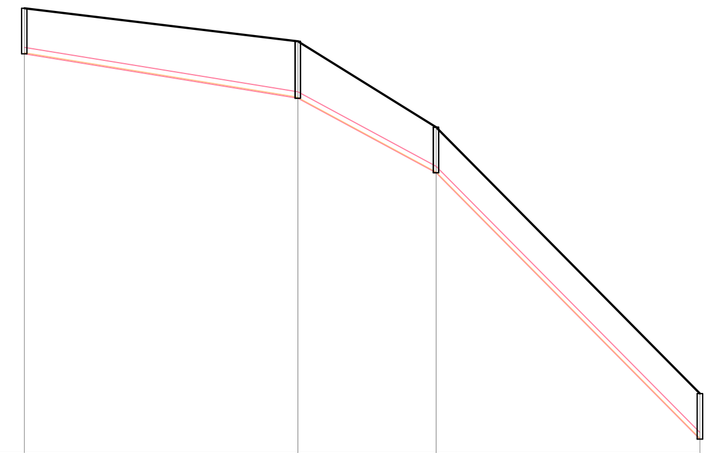

PVM	OBS	A045			A046		A047
CTM	CTJ	222.882			222.120	222.120			220.141	220.141		
CCM	CCJ	221.832			220.898	220.898			219.091	219.091		
PRFM	PREJ	1.050			1.312	1.312			1.050	1.050		

COL-TRE	6-1							6-2								6-3								
COMP-DIAM	63,07-150							31,88-150								60,84-150								
DECLIV	0,01624							0,05386								0,10094								
ACUMUL.	63,07							94,95								155,79								
VAZÃO (l/s)	0,0637							0,0959								0,1573								
MATERIAL	PVC							PVC								PVC								
PAVIMENTO	BLOCKET							BLOCKET								BLOCKET								

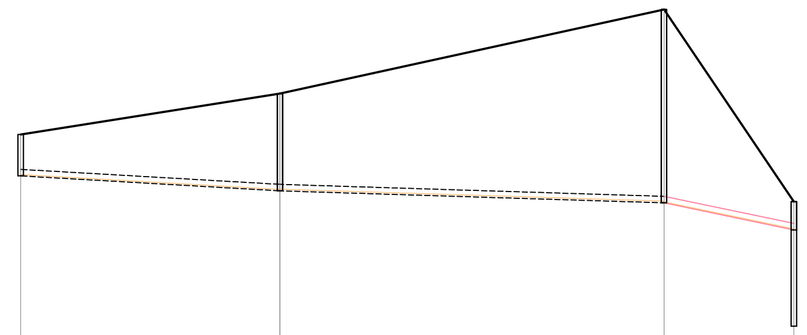

PVM	OBS	A037			A038						A039									TQ 2,218 m
CTM	CTJ	206.004			208.949	208.949					210.102	210.102								206.456
CCM	CCJ	207.652			206.707	206.707					206.430	206.430								205.406
PRFM	PREJ	0.952			2.242	2.242					3.872	3.872								1.050

COL-TRE	3-1					3-2										3-3								
COMP-DIAM	59,79-150					88,57-150										29,95-150								
DECLIV	0,00577					0,00313										0,02083								
ACUMUL.	59,79					148,36										178,31								
VAZÃO (l/s)	0,0604					0,1499										0,3000								
MATERIAL	PVC					PVC										PVC								
PAVIMENTO	SEM PAVIMENTO					SEM PAVIMENTO										SEM PAVIMENTO								

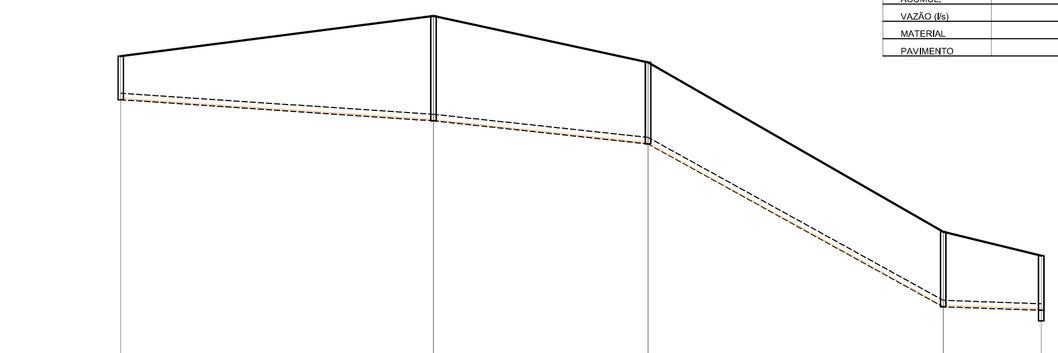

PVM	OBS	A040			A041						A042									DQ 0,247 m
CTM	CTJ	207.624			207.952	207.952					206.862	206.862								202.423
CCM	CCJ	206.018			205.533	205.533					205.000	205.000								201.164
PRFM	PREJ	1.006			2.419	2.419					1.862	1.862								1.259

COL-TRE	4-1					4-2										4-3								
COMP-DIAM	72,11-150					49,49-150										68,05-150								
DECLIV	0,00673					0,01077										0,05521								
ACUMUL.	72,11					121,60										189,65								
VAZÃO (l/s)	0,0728					0,1228										0,4348								
MATERIAL	PVC					PVC										PVC								
PAVIMENTO	BLOCKET					BLOCKET										BLOCKET								

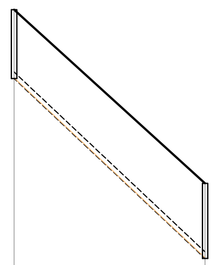

PVM	OBS	A044																						
CTM	CTJ	206.978																						
CCM	CCJ	205.392																						
PRFM	PREJ	1.586																						

COL-TRE	5-1																							
COMP-DIAM	44,05-150																							
DECLIV	0,09419																							
ACUMUL.	44,05																							
VAZÃO (l/s)	0,0445																							
MATERIAL	PVC																							
PAVIMENTO	SEM PAVIMENTO																							

PERFIL DE REDE COLETORA

ESCALA H: 1/1000 / V: 1/100

LOCALIZAÇÃO

LEGENDA:

	REDE COLETORA COMPLEMENTAR PROJETADA/A SER SUBSTITUÍDA
	REDE COLETORA EXISTENTE A MANTER
	REDE COLETORA EXISTENTE A CONFIRMAR
	REDES COLETORAS DN150
	REDES COLETORAS DN200
	LINHAS DE RECALQUE EXISTENTES
	EMISSÁRIO DE ESGOTO BRUTO A SER ADEQUADO
	LIMITE DE SUB-BACIA
	POÇO DE VISITA EXISTENTE A MANTER
	POÇO DE VISITA PROF. ATÉ 1,20m
	POÇO DE VISITA PROF. 1,21m<P<2,50m
	POÇO DE VISITA PROF. P>2,50m
	SENTIDO DO FLUXO
	INTERFERÊNCIAS
X-Nº	BACIA-NÚMERO DO PV
COLETOR	NÚMERO DO COLETOR
TRECHO	NÚMERO DO TRECHO
EXTENS.	EXTENSÃO DO TRECHO (m)
DECLIV.	DECLIVIDADE DO TRECHO (m/m)
MATER.	MATERIAL (QUANDO DIFERENTE DE PVC)
DIÂM.	DIÂMETRO (QUANDO DIFERENTE DE 150MM)
C.T.	COTA DE TERRENO
C.F.	COTA DE FUNDO DO PV
PROF.	PROFUNDIDADE
C.D.	COTA DO DEGRAU
	ESTAÇÃO ELEVATÓRIA DE ESGOTO BRUTO PROJETADA
	ESTAÇÃO ELEVATÓRIA DE ESGOTO BRUTO EXISTENTE
	ESTAÇÃO ELEVATÓRIA DE RECIRCULAÇÃO - INTERNA NA ETE
	ESTAÇÃO DE TRATAMENTO DE ESGOTO
	MARCO TOPOGRÁFICO

CONVENÇÃO

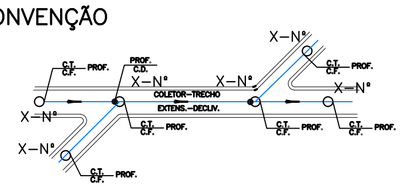

NOTAS

1. COTAS E ELEVAÇÕES EM METRO. DIÂMETRO EM MILÍMETRO. EXCETO ONDE INDICADO;
2. TRECHOS DE REDE COLETORA EXISTENTE "A CONFIRMAR", SÃO TRECHOS ONDE OS POÇOS DE VISITA ESTÃO ABAIXO DO PAVIMENTO E AS REDES NÃO FORAM IDENTIFICADAS, PORTANTO SÃO PASSÍVEIS DE ADEQUAÇÃO DE COTAS EM CAMPO;
3. TRECHOS DE REDE COLETORA EXISTENTE "A CONFIRMAR", PARA FINS DE LEVANTAMENTO DE CUSTOS, SÃO TRATADOS COMO TRECHOS NOVOS DE REDE COLETORA;
4. EM TODO TRECHO BEIRA-RIO SERÃO CONSIDERADOS REDE SOBRE PILARETES DE CONCRETO E PVS SOBRE ESTACAS. VER DETALHES NO DESENHO (B-013-000-94-5-XX-0040);
5. DIÂMETRO E MATERIAL NÃO ESPECIFICADOS, SERÃO DN 150 EM PVC;
6. NÃO FOI CONSIDERADO NENHUM TIPO DE PERDA NOS QUANTITATIVOS;
7. VER PROJETO DA E.E.EB 04-REVISÃO 02, NOS DESENHOS C-013-000-91-5-XX-0001, C-013-000-91-5-XX-0002, C-013-000-91-5-XX-0003, C-013-000-91-5-XX-0004;
8. VER PROJETO DA TRAVESSIA 01 NO DESENHO (B-013-000-94-5-XX-0020);
9. VER PROJETO DA TRAVESSIA 02 NO DESENHO (B-013-000-94-5-XX-0016);
10. VER PROJETO DA TRAVESSIA 03 NO DESENHO (B-013-000-94-5-XX-0018).
11. VER PROJETO DO EMISSÁRIO 01 NO DESENHO (B-100-000-80-0-XX-0001);
12. VER PROJETO DO EMISSÁRIO 04 NO DESENHO (B-100-000-80-0-XX-0002).
13. LISTA DE MATERIAIS DA REDE COLETORA VER DESENHO (B-013-000-94-5-XX-0008) PLANTA GERAL.

ESTE DESENHO É PROPRIEDADE DA COMPANHIA ESPÍRITO SANTENSE DE SANEAMENTO - CESAN E NÃO PODE SER COPIADO SEM SUA AUTORIZAÇÃO.

NÚMEROS	TÍTULOS
PRINCIPAIS DESENHOS DE REFERÊNCIA	

Nº	LOCAL	DISCRIMINAÇÃO	DES.	DIV.	GER.	DATA
REVISÃO						

CANCELA E SUBSTITUI O DESENHO NÚMERO:

CANCELADO E SUBSTITUÍDO PELO DESENHO NÚMERO:

CENTRO DE DOCUMENTAÇÃO

RECEBIDO: __/__/__

Nº DOC.: _____ ASS.: _____

APROVAÇÃO CESAN:

ASS.: _____ MATR.: _____

UNID.: _____ DATA: __/__/__

ESTA APROVAÇÃO NÃO ISENTA A CONTRATADA DE SUAS RESPONSABILIDADES LEGAIS.

EMITENTE:

PROJETADO:	COORDENADOR:
CREA: _____ REGIÃO: __	CREA: _____ REGIÃO: __
DESENHO: _____	Nº DES. PROJETISTA:
DATA: _____	

RESPONSÁVEL TÉCNICO: _____

CREA: _____ REGIÃO: __ ART Nº: _____ DATA: _____

EMISSÃO CESAN		DATAS
PROJETADO:	VIVIANE MICHELE BERNARDONE	AGO/2020
CREA: ES 9108/D		
DESENHADO:	ALINE GON RAMOS AMORIM	AGO/2020
VERIFICADO:	VIVIANE MICHELE BERNARDONE	AGO/2020
DIVISÃO:	FLORENCE VASCONCELOS BRAGA SILVA	AGO/2020
GERÊNCIA:	AMANDA CAMPAGNARO PEREIRA BRAGATTO	AGO/2020

CESAN

MUNICÍPIO: ÁGUA DOCE DO NORTE | DISTRITO: SEDE | BAIRRO: –

NOME DO EMPREENDIMENTO: AMPLIAÇÃO DO SISTEMA DE ESGOTAMENTO SANITÁRIO DE ÁGUA DOCE DO NORTE

TÍTULO: SISTEMA DE ESGOTAMENTO SANITÁRIO
PROJETO HIDRÁULICO
REDE COLETORA DE ESGOTO
PERFIL 02/16

ESCALA:	FOLHA:	Nº CESAN	REV:
1/1000	17 / 33	B-013-000-94-5-XX-0024	00